# PROJEKT OGRODZENIA FRONTOWEGO GMINNO-PARKOWEGO CENTRUM EKOLOGII

rys.nr2

## PRZEKRÓJ przez przesło z widokiem na mur z gabionów

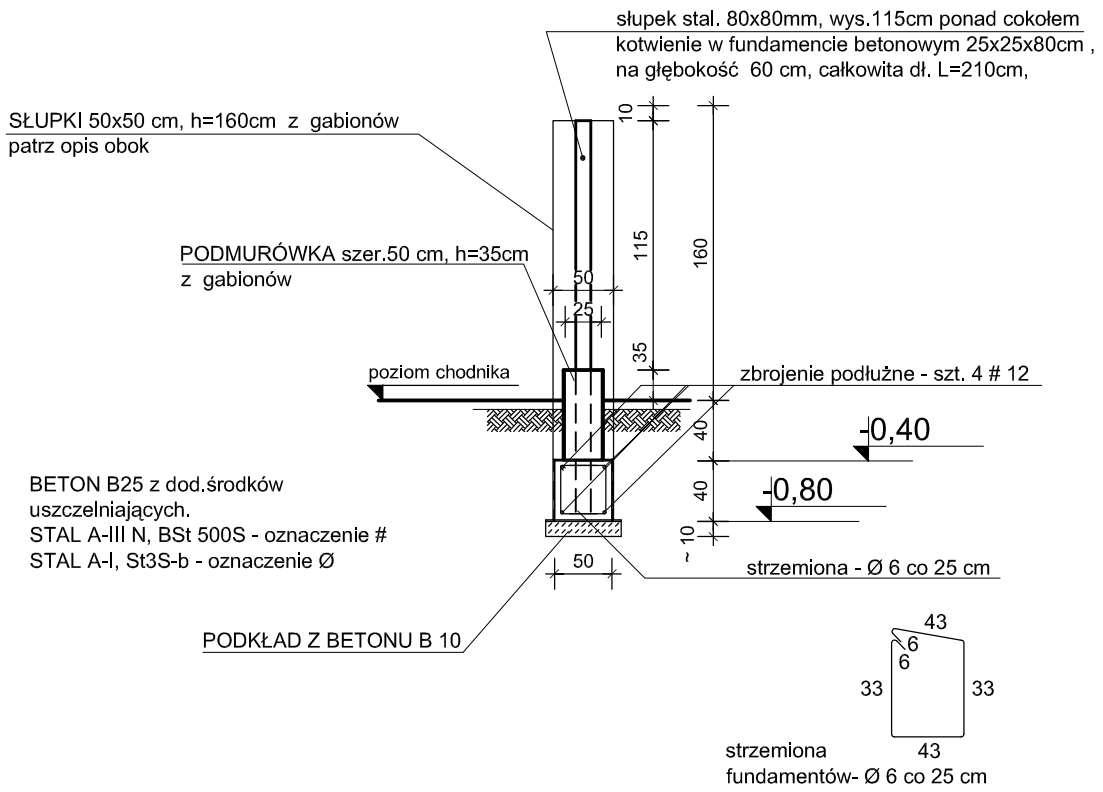


## ELEMENTY PRZĘSŁA

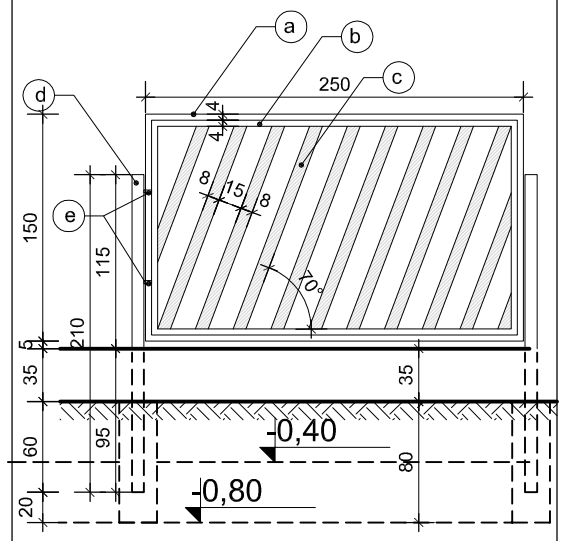


| | |
|---|---|
| a | rama z kształtownika zamkniętego 40x40x3 mm, wym zew. 250cmx150cm |
| b | drewniana rama 40 x40 mm przykręconaj do stalowej ramy z kształtowników stalowych |
| c | sztachetki drewniane impregnowane przeciwwilgociowo, malowane lakierobejcą w kolorze rusztu drewn budynku. Sztachetki ujęte w drewnianej ramie 40 x40 cm przykręconej do stalowej ramy z kształtowników stalowych |
| e | mocowanie do słupków stal. za pomocą śrub zamkniętych i nitonakrętek M8 |

*UWAGI:*
*Długość ogrodzenia przyjęto na podstawie kopi mapy sytuacyjno wysokościowej i może ona odbiegac od wymiarów ostatecznych wyznaczonych przez geodetę.Nalezy zweryfikować wymiary w rzeczywistości w razie potrzeby regulować rozstaw przęseł z zachowaniem głównych zasad pokazanych na rysunku. Wysokość dostosować do istniejącego terenu.*

Ogrodzenie frontowe dł. 29 m.,wysokości 190cm nad terenem - mur i podmurówka z gabionów , przęsła z drewniane( sztachetki ujętych w stalowej ramie) .

OPIS WYKONANIA:

*I. ELEMENTY MUROWANE :*

GABIONY - kosze z siatki stalowej zgrzewanej, jak np. firmy Jarosz Converters, szer. 50 cm, wysokości ponad teremem 160cm,zagłębiony na 40cm oparty na zbrojonym fundamencie posadowionym na gł. -80 cm poniżej poziomu terenu.Fundamenty zbrojone, z betonu B25 z dod.środków uszczelniających. , jak na rysunku przekroju.

Gabiony wykonywane i montowane wg. instrukcji producenta, posiadającego wyroby atestowane.

*II PRZĘSŁA OGRODZENIA , FURTKA I BRAMA*

Przesła szer 250cm wys 150 cm, z drewnianych sztachetek szer 8 gr3 cm, ujętych w ramie z kształtownika 40x40 mm, ocynkowanego, kolor grafitowy.
Sztachety impregnowane przeciwwilgociowo i malowane lakiero-bejcą w kolorze nawiązującym do wzoru rusztu muru pruskiego na elewacji budynku.
Sztachety wykonane z drewna sezonowanego (świerk , sosna , buk)
d — Słupki stalowe przęseł- 80x80 L=2100 mm, kotwienie na głębokość 60 cm.
Słupki bramy stalowe 100x100 L=2100 mm, kotwienie na głębokość 60 cm.
Furtkę i bramę zaopatrzyć w zamek i instalację przyzywową umieszczoną na słupku stalowym.

## WIDOK SKALA 1:100

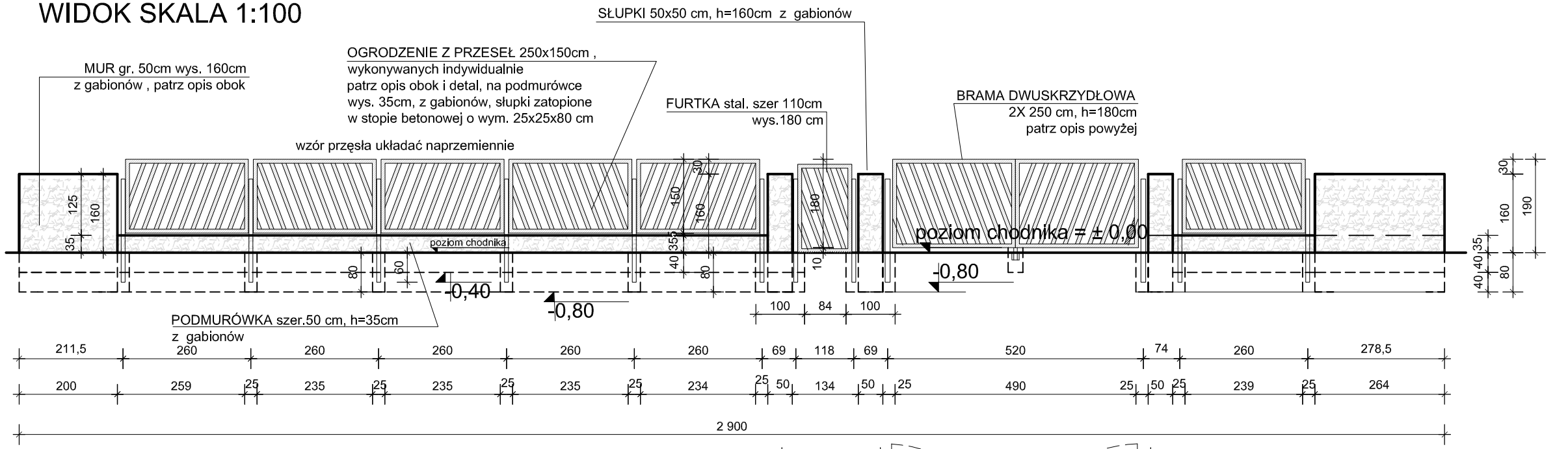


## RZUT SKALA 1:100

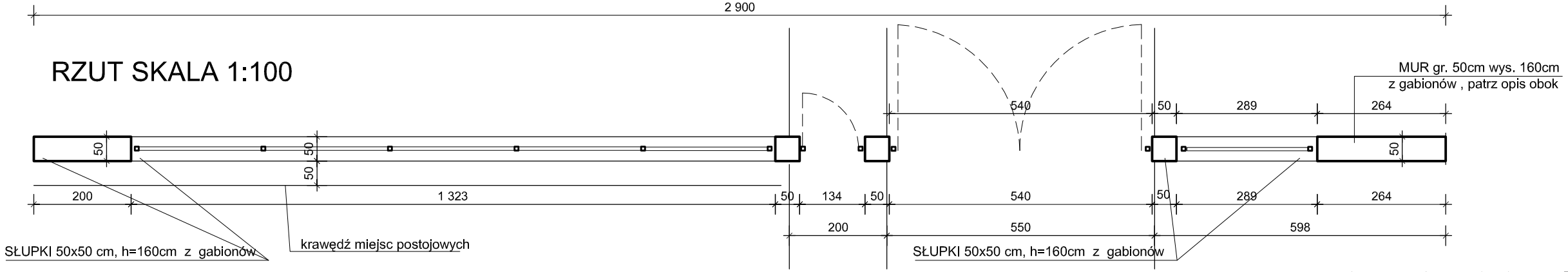


opracowanie : mgr inż. arch. Joanna Redzyńska